Sterilskydd

SLANG/KAMERASKYDD

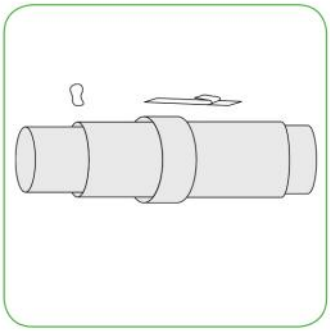

Art. nr.	Beskrivning	Avd./Trp.förp.
705740	Slang/Kameraskydd, 8x120cm, enkel topp	30/120
705750	Slang/Kameraskydd, 15x250cm, enkel topp	20/80

KAMERASKYDD

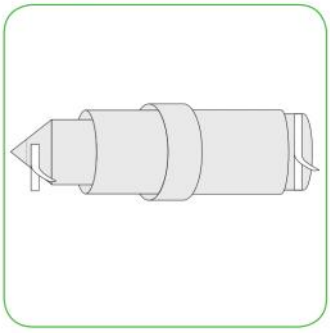

Art. nr.	Beskrivning	Avd./Trp.förp.
705820	Kamera, 13x244cm, perforerad topp	15/60
705830	Kameraskydd, 18x246cm, elastisk tip	15/60

KAMERASKYDD

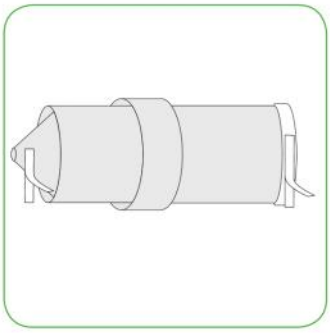

Art. nr.	Beskrivning	Avd./Trp.förp.
84541211	Kameraskydd, 14x254cm, kartonginlägg	25/50
705837	Kameraskydd, 15x254cm, med påföringsring	15/90

RUNT STERILSKYDD

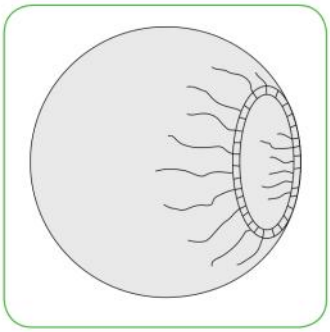

Art. nr.	Beskrivning	Avd./Trp.förp.
705840	Sterilskydd, 150cm rund	10/20
705841	Sterilskydd, 75cm rund	10/40
903740	Sterilskydd, 90cm rund	28/168
903757	Sterilskydd, 140cm rund	16/96